Ջրթող հանգույցի սխեմա

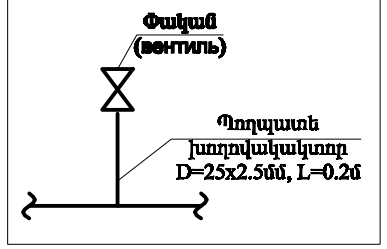

Ցնցուղային հանգույցի սխեմա

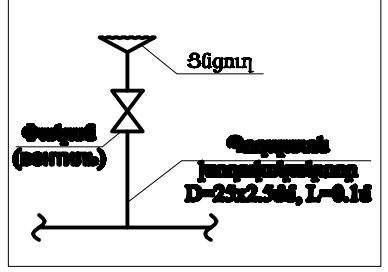

Դատարկման հանգույցի սխեմա

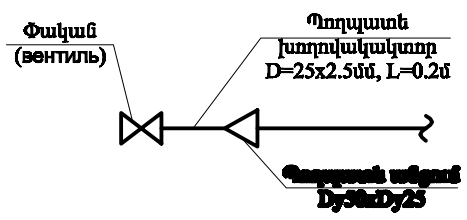

ՋՐԹՈՂ ՀԱՆԳՈՒՅՑԻ ՄԱՄՆԱԳԻՐ

Հ/Հ	ԱՆՎԱՆՈՒՄ	Չափ. միավոր	Քանակ
1	2	3	4
1	Պողպատե էլ. եռակցվող խողովակակտոր, միակողմանի պարուրակով D=25x2.5մմ, ГОСТ 10704-91	գծմ	0.2
2	Փական, Dy25 PN = 1.0 ՄՊա	հատ	1
3	Dy40-75xDy25 Պողպատե խողովակների միացում էլ. եռակցմամբ	տեղ	1

ՑՆՑՈՒՂԱՅԻՆ ՀԱՆԳՈՒՅՑԻ ՄԱՄՆԱԳԻՐ

Հ/Հ	ԱՆՎԱՆՈՒՄ	Չափ. միավոր	Քանակ
1	2	3	4
1	Պողպատե էլ. եռակցվող խողովակակտոր, միակողմանի պարուրակով D=25x2.5մմ, ГОСТ 10704-91	գծմ	0.1
2	Փական, Dy25 PN = 1.0 ՄՊա	հատ	1
3	Պողպատե ցնցուղ, Dy25 PN = 1.0 ՄՊա	հատ	1
4	Dy40-75xDy25 Պողպատե խողովակների միացում էլ. եռակցմամբ	տեղ	2

ԴԱՏԱՐԿՄԱՆ ՀԱՆԳՈՒՅՑԻ ՄԱՄՆԱԳԻՐ

Հ/Հ	ԱՆՎԱՆՈՒՄ	Չափ. միավոր	Քանակ
1	2	3	4
1	Պողպատե (St) էլ. եռակցվող խողովակակտոր, միակողմանի պարուրակով D=25x2.5մմ, ГОСТ 10704-91	գծմ	0.2
2	Փական (вентиль), Dy25 PN = 1.0 ՄՊա	հատ	1
3	Պողպատե անցում Dy50XDy25	հատ	1

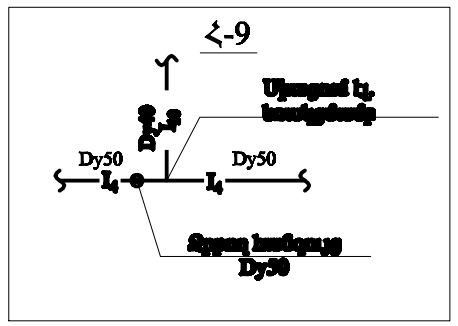

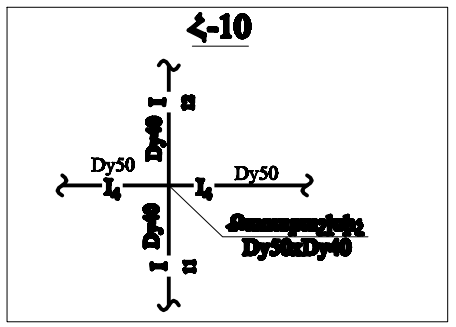

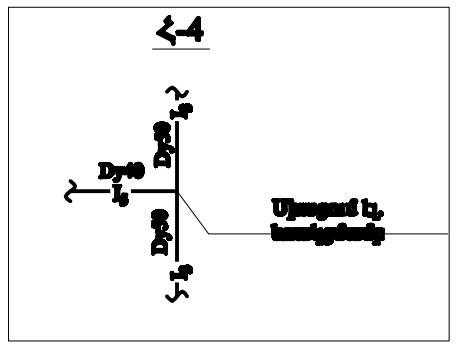

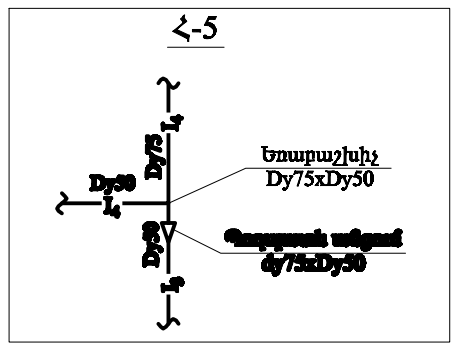

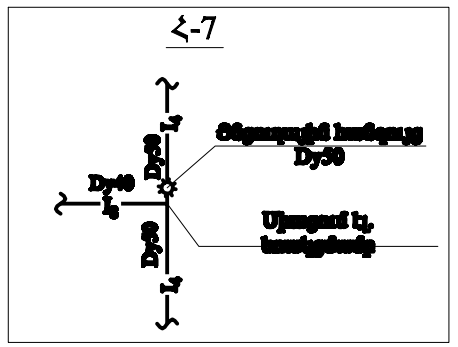

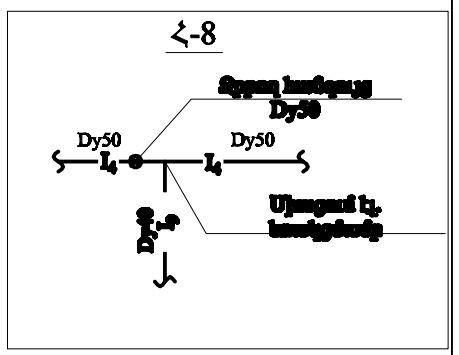

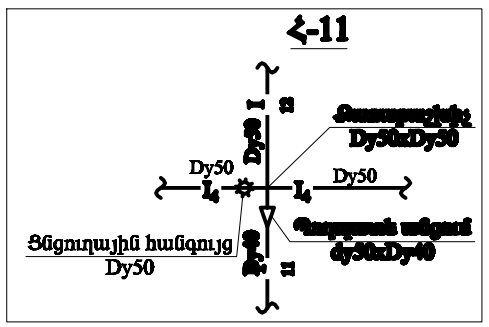

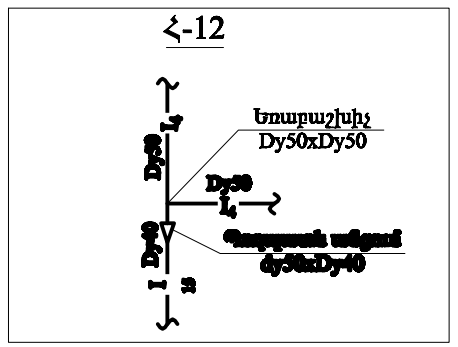

MIROAR architectural studio	ՍԱՐԳ-Ն	Կ.ԲԱԲԱՋԱՆՅԱՆ		Նիկոլի քաղաքի Աջափնյակ վարչական շրջանի Սայաթ-Նովա 18 շենքի բակային տարածքի բարեկարգման նախագիծ "Բաղնիքի հանգույց" ՆԵՌ-ՊՇԱՀՕՐ-13/71-2		
	ԿՍՏՍՄԲ	Ա.ԿԱՐԱՊԵՏՅԱՆ		ԲԱՐԵԿԱՐԳՈՒՄ	ՓՈՒԼ	ՍՏՐԻՊ	ՍՏՐԻՊՆԵՐ
					Ա	12	17
	«ՄԻՌՈԱՐ» ՍՊԸ			Ջրթող, ցնցուղային և դատարկման հանգույցների պլանային, մասնակտրոր, խողովակների միացման հանգույցների պլանային	ԱՐՁՈՒԱՐՈՒ h.15422		